仕様書

【仕様】

商品名	バリフォーカルレンズ
型式	VG13-308AS
焦点距離	f=3～8mm
画角	水平:91.0°　～35.9°　　垂直:66.6°　～26.9°
最大口径比	F=1.0
至近距離	0.2m
操作方法	ズーム手動、アイリス自動(DC)、フォーカス手動
マウント	CS

【外形寸法図】

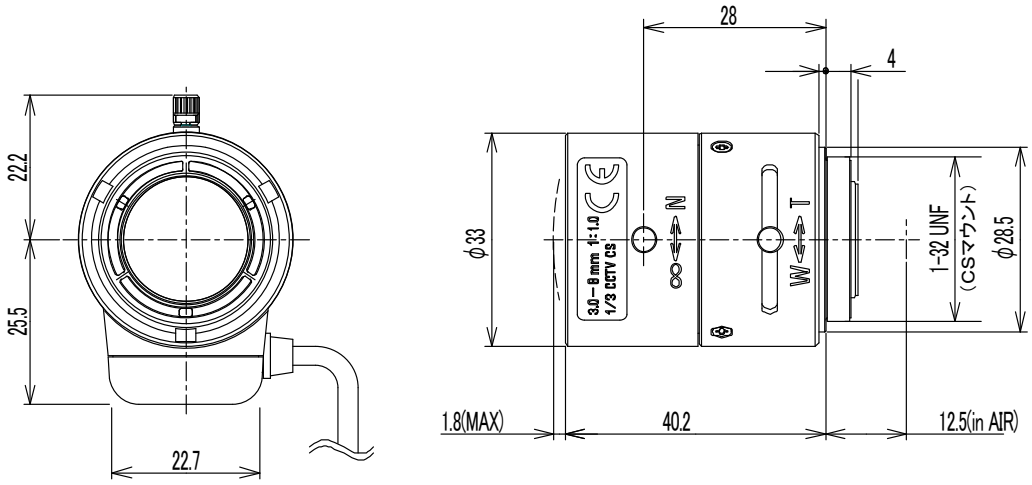

単位：mm