SELCO
Security Link to the Cosmos

仕様書

【仕様】

商品名	屋外用ハウジング（ファン・ヒーターユニット内蔵）
型式	SOH-15HBA
ファン・ヒーター仕様	
ファン	作動温度 ON 35℃/OFF 25℃ サーモスタットによる自動制御
ヒーター	作動温度 ON 15℃/OFF 25℃ サーモスタットによる自動制御
一般仕様	
定格電源	DC12V
定格消費電力	10W(最大)
使用温度範囲	-20℃～+50℃
材質	アルミニウム
使用場所	屋内/屋外
防水性	IP66相当
外形寸法	D405 × W130 × H125 mm(突起部含まず)
質量	約3kg
塗装	ホワイト(マンセル値:5Y9/0.5相当)
付属品	取扱説明書兼保証書、壁付ブラケットx1、六角レンチx1 カメラ取付ネジx1、ワッシャ(3種類)、壁面取付ネジx3 平ワッシャx3、アンカープラグx3、マスキングプラグx1、 アタッチメントセット、ACアダプタ、コネクタボディ

SELCO
Security Link to the Cosmos

仕様書

【外形寸法図】

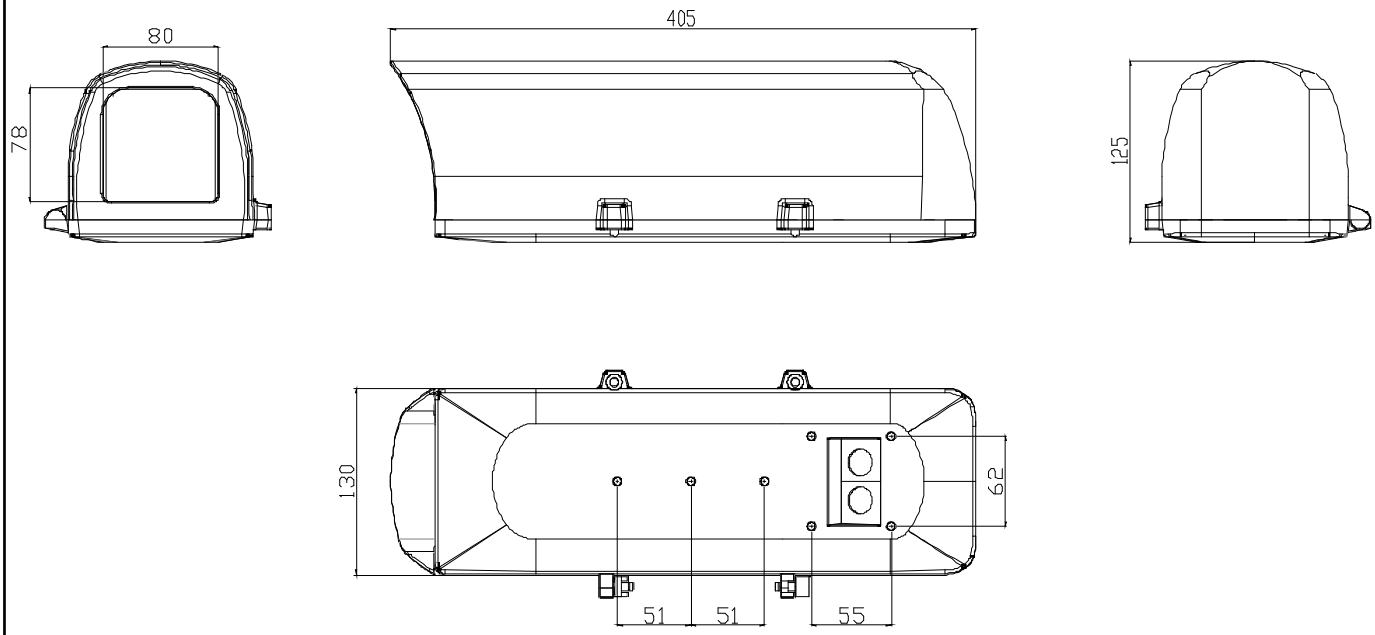

・付属ブラケット

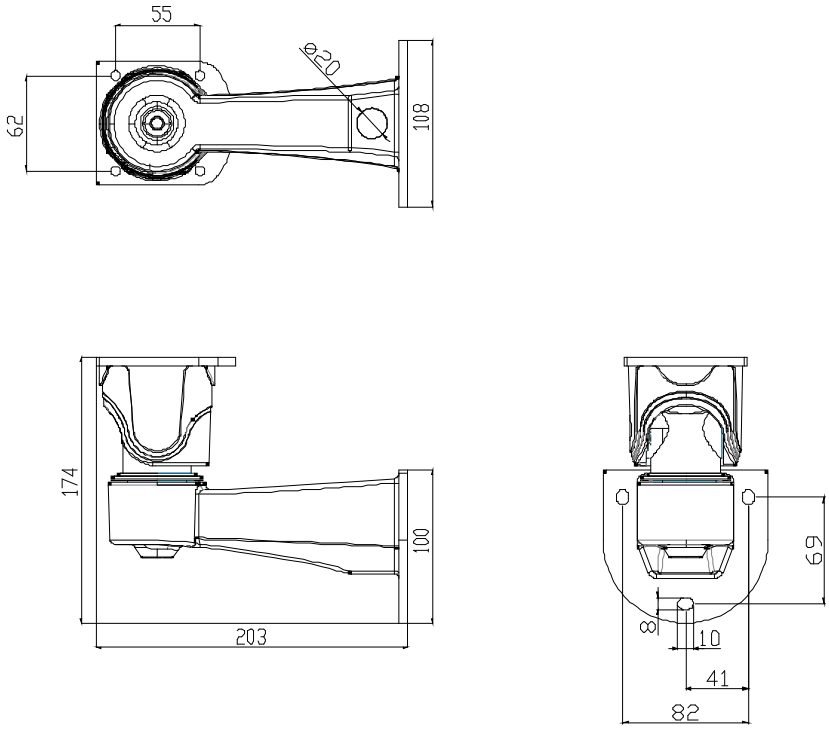

単位：mm

製品の仕様および外観は、予告なく変更することがあります。