SELCO

仕様書

【仕様】

商品名	屋外用ハウジング（ファン・ヒーターユニット内蔵）
型式	SOH-12HB
ファン・ヒーター仕様	
ファン	DC24V/約1.7W 作動温度　ON 40℃ / OFF 25℃ サーモスタットによる自動制御
ヒーター	AC100V / 約20W 作動温度　ON 5℃ / OFF 15℃ サーモスタットによる自動制御
一般仕様	
定格電源	AC 100V
定格消費電力	30W（最大）
使用温度範囲	－15℃～+40℃
材質	アルミニウム
使用場所	屋内/屋外
防水性	IP66相当
外形寸法	D408 × W144 × H100mm
質量	約1.5kg
塗装	ライトグレー色
付属品	1/4-20UNCカメラ取付ネジ×2 平ワッシャー×2、スプリングワッシャー×2

仕様書

【外形寸法図】

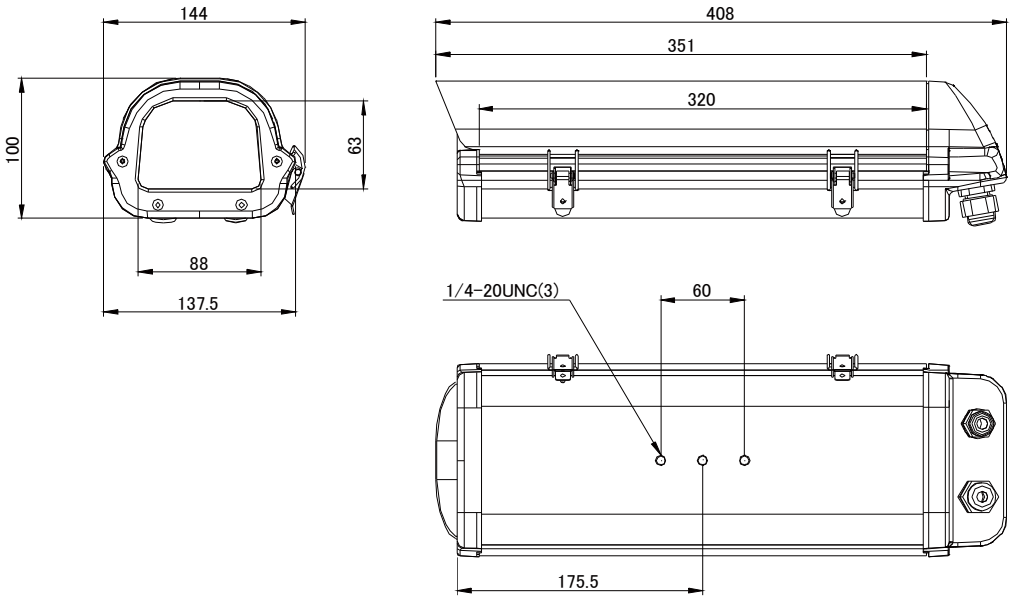

単位：mm

製品の仕様および外観は、予告なく変更することがあります。