仕様書

【仕様】

商品名	壁付けドームハウジング（塩害対応）
型式	SODH-4000EG
材質	アルミニウム、ABS、PC
使用場所	屋内/屋外
防滴構造	IP64準拠
使用温度範囲	－30℃～＋40℃
使用湿度範囲	20%～80%RH（結露なきこと）
外形寸法	D453.7 × W294.4 × H362.5 mm
質量	約3.5kg
塗装	膜厚100μm(重塩害対応)
付属品	六角ボルト×4、平ワッシャー×4、スプリングワッシャー×4、スポンジ× 1、六角レンチ×2

【外形寸法図】

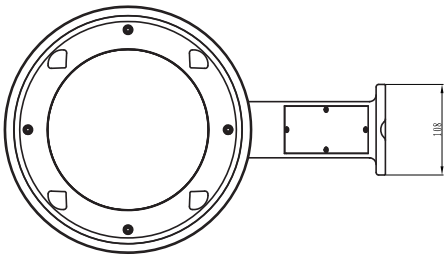

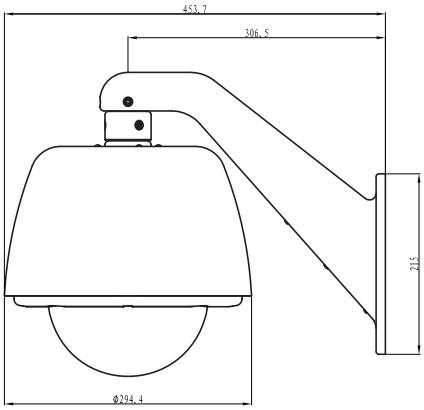

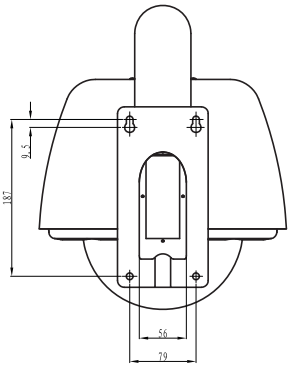

単位：mm

製品の仕様および外観は、予告なく変更することがあります。