仕様書

【仕様】

商品名	壁付けドームハウジング（塩害対応）
型式	SODH-3005EG
材質	アルミニウム
使用場所	屋内/屋外
防滴構造	IP66準拠
使用温度範囲	-25℃～+50℃
使用湿度範囲	20%～80%RH（結露なきこと）
外形寸法	W220×H336×D320mm
質量	約3.5kg
塗装	簡易耐塩塗装
オプション	ファン・ヒーター
付属品	六角ボルト×4、平ワッシャー×4 スプリングワッシャー×4、スポンジ×1

【外形寸法図】

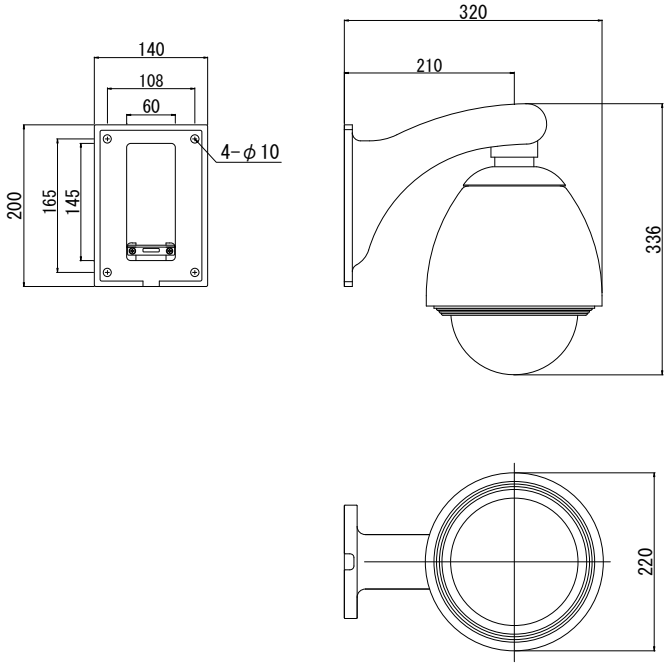

単位：mm

製品の仕様および外観は、予告なく変更することがあります。