仕様書

【仕様】

商品名	天吊りドームハウジング
型式	SODH-11
材質	アルミニウム、ABS、PC
使用場所	屋内/屋外
防滴構造	IP64
外形寸法	φ264 × H435mm
質量	約3kg
塗装	アイボリー色
付属品	天井固定用ネジ×3、平ワッシャー×3 スプリングワッシャー×3、スポンジ×1

【外形寸法図】

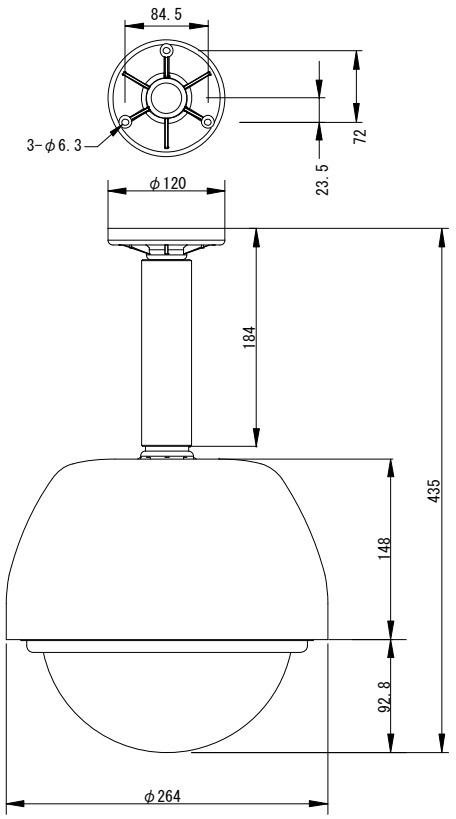

単位:mm