SELCO

仕様書

【仕様】

商品名	排熱型ドームハウジング（壁付け）
型式	SODH-1010
ファン・ヒーター仕様	
ファン	DC24V/約1.7W 作動温度　ON 40℃ / OFF 25℃ サーモスタットにより、自動制御
ヒーター	AC100V / 約20W 作動温度　ON 5℃ / OFF 15℃ サーモスタットにより、自動制御
一般仕様	
定格電源	AC 100V
定格消費電力	23W（最大）
使用温度範囲	－15℃～＋45℃
使用湿度範囲	20%～80%RH（結露なきこと）
材質	アルミニウム、ABS、PC
使用場所	屋内/屋外
防滴構造	IP43
外形寸法	D442 × W264 × H325mm
質量	約3.7kg
塗装	アイボリー色
付属品	六角ボルト×4、平ワッシャー×4 スプリングワッシャー×4、六角レンチ、スポンジ×1 交換用フィルター×2

仕様書

【外形寸法図】

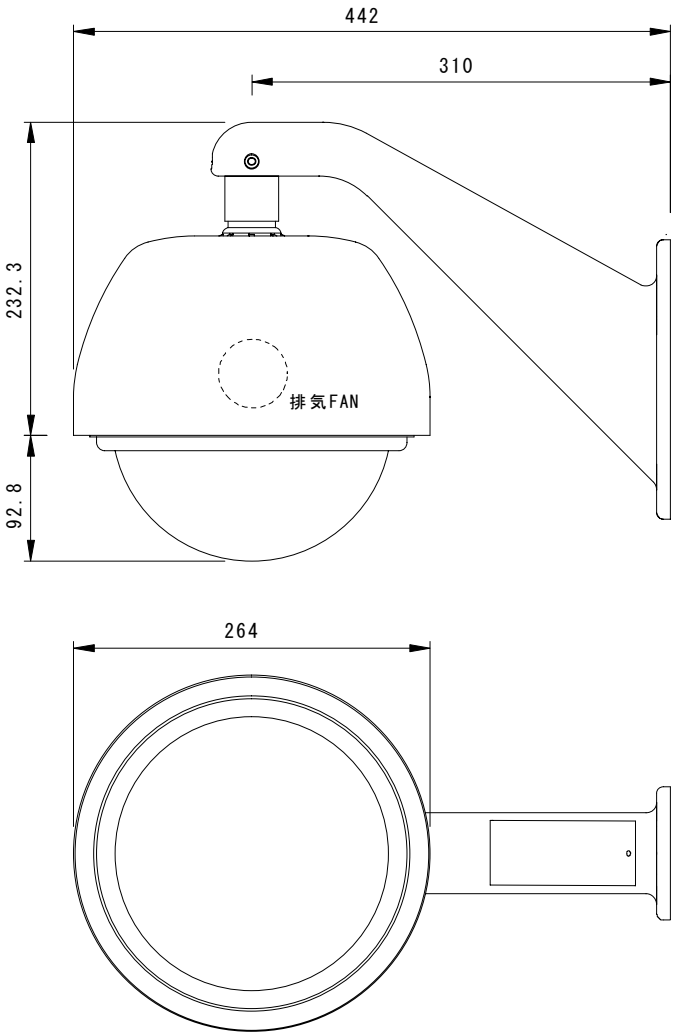

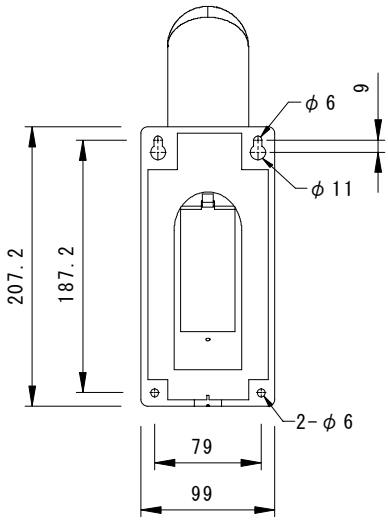

単位:mm