仕様書

【仕様】

商品名	ハウジング用ブラケット
型式	SOB-08
材質	アルミニウム
最大積載質量	10kg
外形寸法	114×73mm(ﾍﾞｰｽ)、D230mm
質量	約470g
塗装	ライトグレー色
付属品	ハウジング固定ネジ×2、六角レンチ

【外形寸法図】

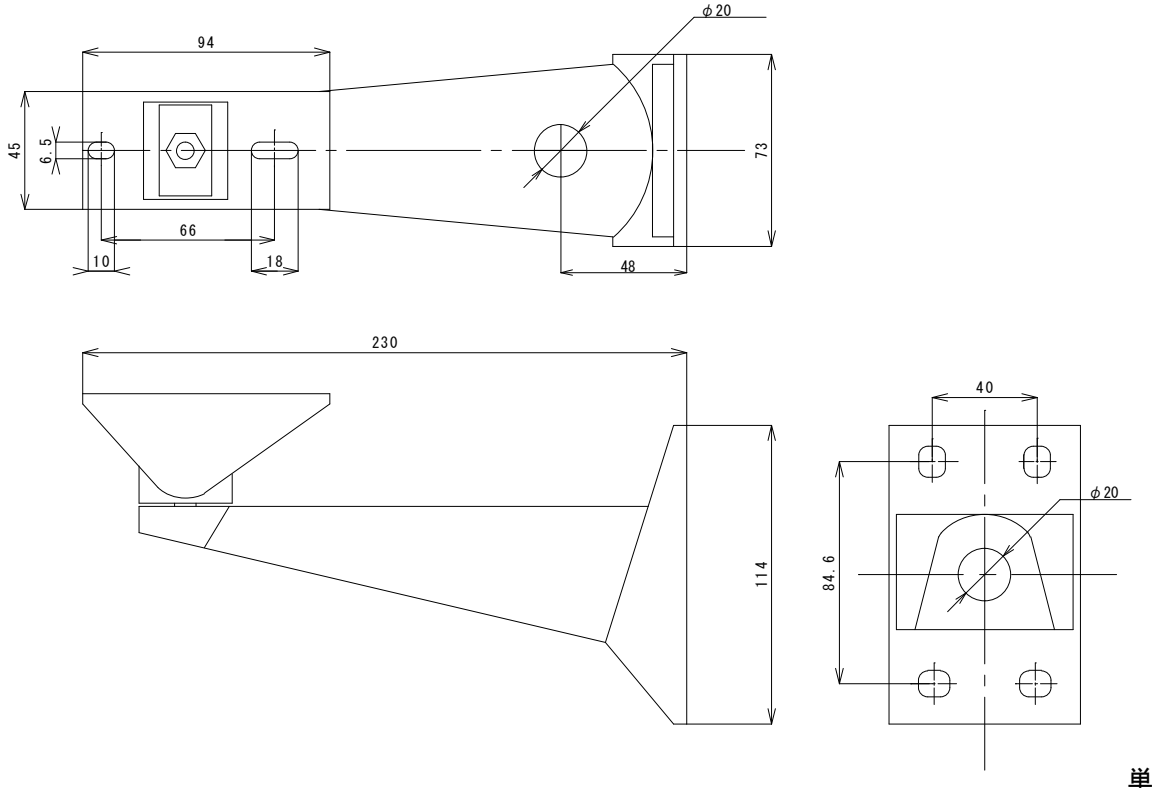

単位:mm

製品の仕様および外観は、予告なく変更することがあります。