SELCO
Security Link to the Cosmos

仕様書

【仕様】

商品名	ネットワークカラーカメラ
型式	NC-B103-DN
カメラ部	
撮像素子	1/2.7型CMOS
走査方式	プログレッシブスキャン
有効画素数	約35万画素、720(水平)×480(垂直)
同期方式	内部同期方式
最低被写体照度	0.5lx(F=1.4)(30IRE)
ホワイトバランス	自動、プリセット設定、手動より選択可能
電子シャッター	自動、手動(1/7.5～1/2010)、アンチフリッカーの設定可能
ダイナミックレンジ	70dB
デイナイト機能	あり
プライバシーマスク機能	-
モニター出力	1Vp-p 75Ω(BNC)設置調整用、NTSC方式準拠
音声入出力	入力:LINE IN、出力:LINE OUT、前面にマイク内蔵
音声圧縮方式	G.726/G.711 μ-Law
アラーム入出力	入力:1CH TTLレベル 出力:1CHリレー、NO(接点容量:AC125V 0.3A、DC30V 1A)
SDカード	イベント録画、プリイベント録画、連続録画、スケジュール設定可能
ネットワーク部	
インターフェース	10BASE-T/100BASE-TX(RJ-45)
通信プロトコル	TCP/IP、UDP、HTTP、RTSP、RTP、RTP/RTCP、FTP、SMTP、DHCP、DNS、DVRNS、NTP、SNMP、ARP、ICMP、UPnP、TLS、SSL、HTTPS
圧縮方式	H.264(CBR/VBR選択可能)、JPEG
画像サイズ	4CIF(704×480)、CIF(352×240)
画像更新速度	30ips(4CIF)+30ips(4CIF)、デュアルストリーミング
配信制御	128kbps～100Mbpsの範囲で設定可能
機能	UPnP機能、ストリーミングサービス機能、メール通知機能、コールバック機能、FTPアップロード機能、モーション感知(動き検知)機能、映像遮断検出機能、システムチェック機能
セキュリティ	パスワード機能、IPフィルタリング機能、IEEE802.1x、SSL、HTTPS
最大接続数	最大10(ライブ)+1(録画)+1(再生検索)
対応ソフトウェア	ビューワー:RASplus、WebGuard、設定ソフトウェア:INIT
一般仕様	
電源電圧	DC12V/AC24V/PoE(IEEE802.3af準拠)
消費電力	7W(最大)
使用温度範囲	0℃～＋45℃
使用湿度範囲	20%～85%RH(結露なきこと)
外形寸法	W67×H59×D127.5mm(突起部含まず)
質量	約350g
付属品	取扱説明書、カメラマウント(取付ビス×2)、ソフトウェアCD(設定ソフトウェア:INIT、ビューワーウェア:RASplus)

SELCO
Security Link to the Cosmos

仕様書

【外形寸法図】

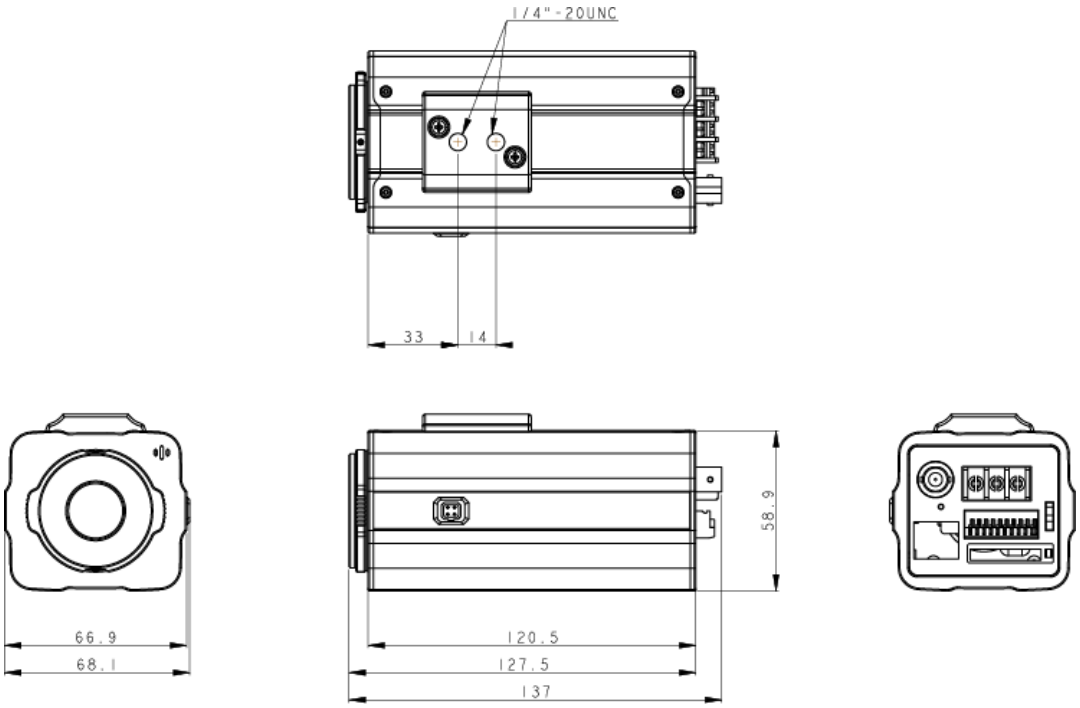

単位：mm

製品の仕様および外観は、予告なく変更することがあります。