屋外用カメラハウジング
取扱説明書

SOH－10HB

SELCO
SELCO CORPORATION

安全のために

電気製品はすべて、まちがった使い方をすると、火災や感電などにより人身事故になることがあり危険です。
事故を防ぐために次のことを必ずお守りください。

警告表示の意味

取扱説明書および製品では、次のような表示をしています。表示の内容をよく理解してから本文をお読

⚠ 警告

この表示の注意事項を守らないと、火災・感電などにより死亡や大けがなど人身事故の原因となります。

⚠ 危険

この表示の注意事項を守らないと、火災・感電・破裂などにより死亡や大けがなどの人身事故が生じます。

⚠ 注意

この表示の注意事項を守らないと、感電やその他の事故によりけがをしたり周辺の家財に損害を与えることが

注意を促す記号

火災　感電　指挟み

行為を禁止する記号

禁止　分解禁止　接触禁止

行為を指示する記号

ﾌﾟﾗｸﾞをｺﾝｾﾝﾄから抜く　強制

⚠ 警告

・分解や改造をしない
火災や感電の原因となります。

・内部に水や異物を入れない
水や異物が入ると火災や感電の原因となります。万一、水や異物が入ったときは、すぐにスイッチを切り電源プラグをコンセントから抜いて

・電源コードを傷つけない
電源コードを傷つけると、火災や感電の原因となります。
・電源コードを加工したり、傷つけたりしない。
・重い物をのせたり、引っ張ったりしない。
・熱器具に近づけたり、加熱したりしない。
・電源コードを抜くときは、必ずプラグを持って抜く。

・雷が鳴り出したら、電源プラグに触れない

⚠ 注意

下記の注意事項を守らないとけがをしたり周辺の家財に損害を与えたりする事があります。

・湿気やほこり、油煙、湯気の多い場所では使わない
上記のような場所で使うと、火災・感電の原因となることがあります。

・ぬれた手で電源プラグをさわらない

・長期使用しないときは、電源をはずす
長期間使用しないときは、電源コードをはずして保管してください。

・幼児の手の届かない場所に置く
けがの原因となることがあります。お子様が触らないようにご注意

・安定した場所に置く
ぐらついた台の上や傾いたところなどに置くと、製品が落ちてけがの

・コード類は正しく配置する
電源コードやAVケーブルは足に引っかけると製品の落下や転倒などによりけがの原因となることがあるため、十分注意して接続・配置して

・本体を布団などでおおった状態で使わない
熱がこもってケースが変形したり、火災の原因となることがあります。

・レンズや画面に衝撃を与えない
レンズや画面はガラス製のため、強い衝撃を与えると割れてけがの

・各部名称及びカメラ取付手順

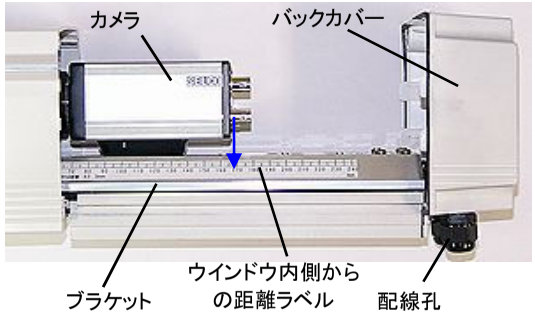

・ハウジングのバックカバーの取り付けネジを外しバックカバーを後ろに引き出してください。

・ブラケットにカメラを付属の　カメラ取り付けネジ（1/4″-20UNC）で確実に固定してください。

・カメラ取付位置合せはカメラサイズ（レンズを含むカメラの全長）＋5～10mm（窓ガラスとレンズの隙間余裕）の合計寸法をウインドウ内側からの距離ラベルの目盛をめやすにカメラの後面を合してください。

・バックカバーを挿入してレンズが窓ガラスに当らないことを確認してください。

・御使用の線径・線種に応じたサイズの配線孔を選び配線をハウジング内に引込み、カメラに接続してください。

・バックカバーを挿入して確実に閉めてください。

・フロントカバーのスナップファスナーを外してフロントカバーを外してください。

・フロントカバーを前にスライドさせて露出したレンズの調整をしてください。

・フロントカバーを閉めスナップファスナーを確実に閉めてください。

・仕 様

ボディ材質	アルミニウム　ABS
前面ガラス厚	3mm
窓ガラスエリア	78×72mm
ヒーター、ファン	オプション
デフロスター	オプション
使用場所	屋内 ・ 屋外
外形寸法	D400×W133×H150
質 量	約2900g
付属部品	1/4インチネジ1個、M6ネジ3個

・外形寸法図

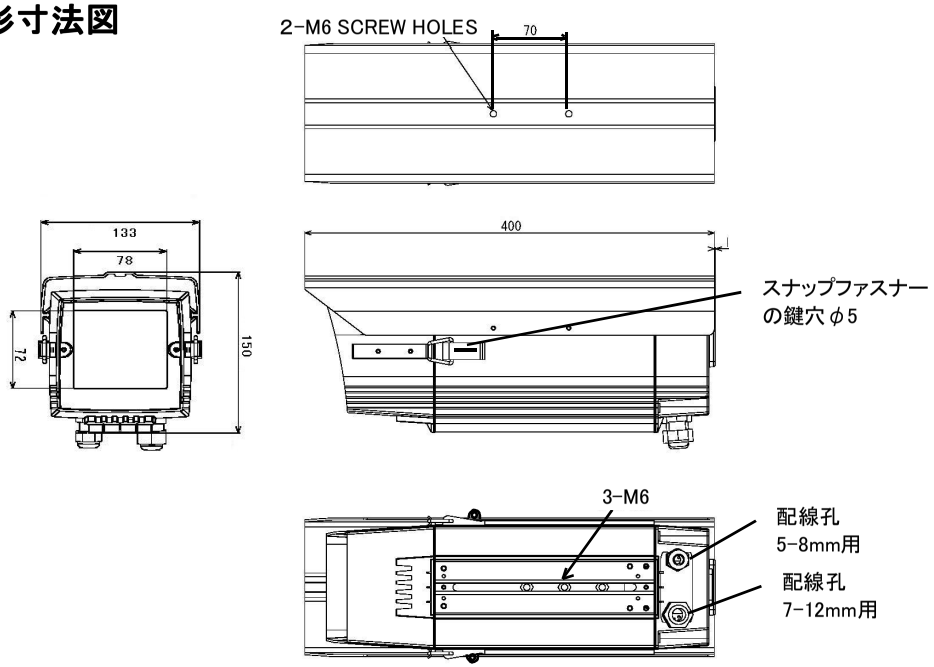

・ヒーター,ファン(DC24V)各部名称及び取付仕様

SOH-10HB/HBD オプション仕様

①カメラハウジングのバックカバーを開け、シャーシーリアーとブラケット-Cを

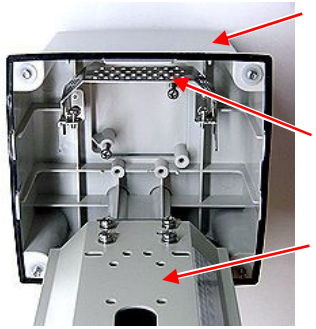

②ファンをバックにタップネジで取り付けてください。

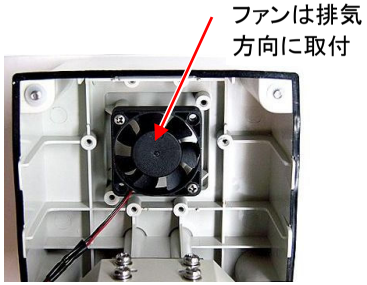

③ヒーターをブラケット-Cの裏側にネジで取り付けてください。ブラケット-Cを元の位置に取り付けてください。

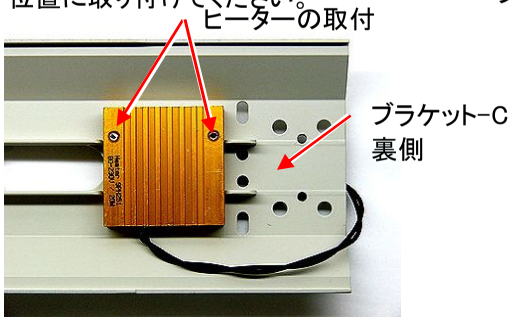

④付属のブラケット-HBをブラケット-Cと

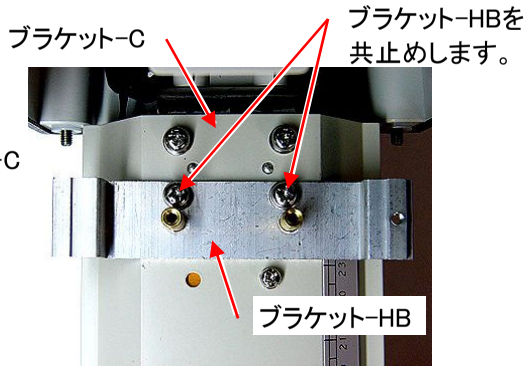

⑤制御基板の端子にヒーターとファンとAC電源ケーブルを確実に配線してください。
ブラケット-HBに制御基板を取り付けてください。

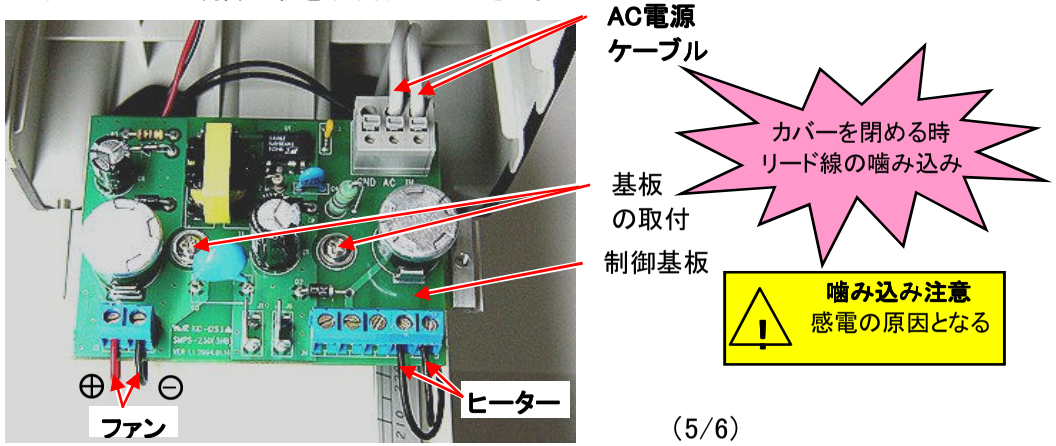

注)感電などの原因になりますので、ケーブルは確実に取り付けてください。
電源(AC100V)は必ず取り付け. 配線完了後に通電してください。
注)制御基板とヒーターにはAC100Vがかかっています。

・仕 様

ヒーター,ファン(DC24V)仕様

部品名	仕様		
ヒーター	入力	AC100V/約20W	
	制御温度	5℃:ON 15℃OFF	
ファン	入力	DC24V/約0.07A(1.7W)	
	制御温度	40℃:ON 25℃:OFF	
制御基板	入力	AC100V/約23W	
	出力	ヒーター	AC100V
		ファン	DC24V

■保証規定

1. 保証期間中に正常な使用状態で万一故障が生じた場合には無償で修理いたします。
2. 但し、保証期間中でも次の場合には有料にて申し受けることがあります。
   A:不適当な取扱い又は使用による故障の場合。
   B:天災地変による故障の場合。
   C:本保証書の必要事項の記入又は提示のない場合。
   D:本[illegible]に限り有効といたします。

品 名	カメラハウジング SOH－10HB
保証期間	お買い上げ日より1年間
お買い上げ日	
お客様名	お名前 ご住所 TEL
販売店名	

★当製品は不法浸入、不正行為を威嚇するもので、盗難防止器ではありません。
万一発生した事故、損害については責任を負いかねますのでご了承ください。

SELCO セルコ株式会社
〒607-8326 京都市山科区川田御出町14番3
電話 075-501-0070 FAX 075-592-4275

AT-129-88