監視映像システム & センサー

SELCO

# 超指向性スピーカー

## SSS-1000

超指向性スピーカー
**SSS-1000**
希望小売価格：315,000円
（税抜：300,000円）

### スポットライトのようなサウンドシステム

スポットエリアに音声情報を届けられるため、静寂な場所への設置が向いています。

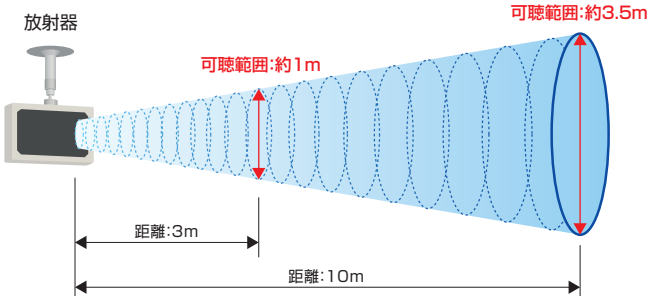


### 今まで不可能だった音声サービスの構築が可能

並べて設置することで、展示会などでの「多言語音声」ディスプレイパネルとして活用できます。壁などに音声を反射させ、「間接音源」をつくることができます。

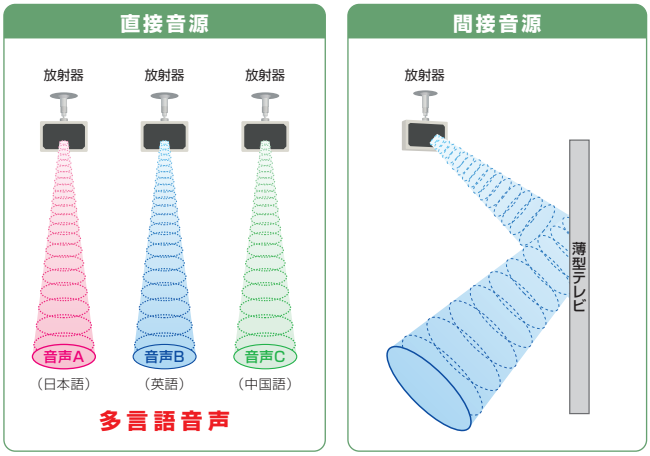

“真っすぐ”な音だから伝わる
セルコの超指向性スピーカー

# 超指向性スピーカー | SSS-1000

## 仕　様

| 型　　式 | SSS-1000 |
|---|---|
| 使　用　場　所 | 屋内 |
| 音　声　入　力 | -15dB/10Ω　RCAピンジャック |
| 外　部　設　定 | 入力レベル調整ボリューム |
| 搬 送 周 波 数 | 約40kHz |
| 再生周波数帯域 | 0.7kHz～10kHz |
| 指　向　特　性 | 約25°(2kHz時、水平・垂直方向) |
| 出力音圧レベル | 80dB(2kHz時、2m) |
| 一　般　仕　様 | |
| 電　源　電　圧 | AC100V 50/60Hz |
| 消　費　電　力 | 18W(最大) |
| 使用温度範囲 | 0℃～+40℃ |
| 使用湿度範囲 | 20%～85%RH(結露なきこと) |
| 外　形　寸　法 | W222 × H146 × D55mm(突起部含まず) |
| 質　　量 | 約800g |
| 付　　属　　品 | 取扱説明書、専用アダプター、取付けブラケット |

## 動作原理

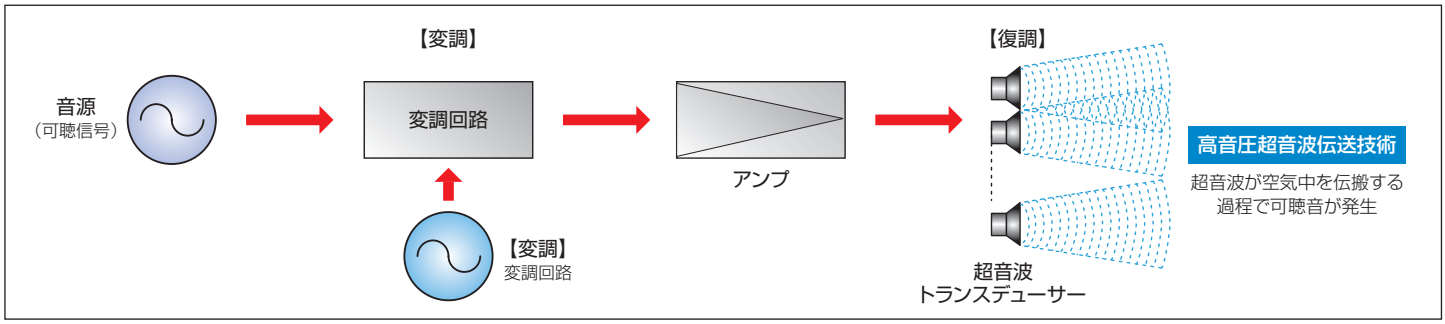


## 外観図

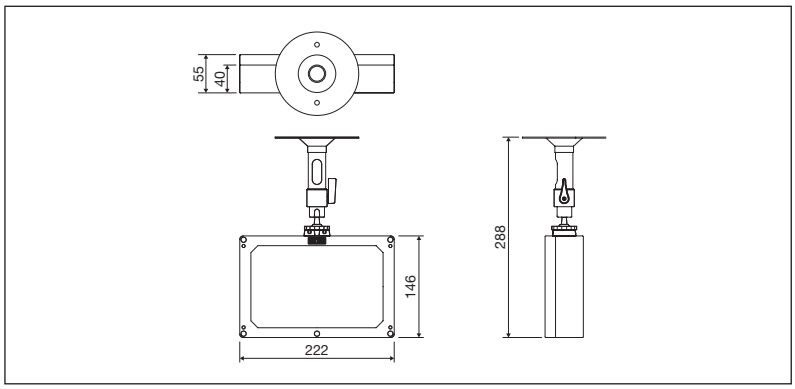


[超指向性スピーカー]
放射器の前面近く(約2m以内)では超音波の電圧レベルが大きいため、耳に直接入ると、風圧を感じるなどの違和感を生じることがあります。放射器は、必ず2m以上離して使用してください。

[その他付記事項]
・お客様による商品の分解、修理または改造を行われた場合もしくは、保証書に記載される保証対象外となる条件に適合する場合は、保証期間内であっても有償修理の対象になる場合があります。
・製品の仕様、外観は改善などのために予告なく変更する場合があります。
・商品の色は、印刷物のため若干実物と異なる場合があります。

**安全に関する ご注意**
安全にご使用いただくために、ご使用前に必ず「取扱説明書」、「安全上のご注意」をよくお読みの上、正しく設置してください。

仕様書・承認図はホームページからダウンロードできます。
**http://www.selco.ne.jp**


監視映像システム & センサー
SELCO

http://www.selco.ne.jp
E-mail info@selco.ne.jp

**セルコ株式会社**

本　　社　〒607-8322 京都市山科区川田清水焼団地町7番地1
TEL:075-582-8188

京都営業所　〒607-8326 京都市山科区川田御出町14番地3
TEL:075-501-0070(代)　FAX:075-592-4275

東京営業所　〒141-0022 東京都品川区東五反田5-27-10 ロイヤルハウス6F
TEL: 03-5448-0066(代)　FAX: 03-5448-9300

福岡営業所　〒810-0073 福岡市中央区舞鶴2-4-13 九州DKビル1F
TEL: 092-738-0700　FAX: 092-738-0710

仙台出張所　〒981-1104 仙台市太白区中田5丁目16-8 旭レジデンス103号
TEL: 022-306-0886　FAX: 022-306-0887

上海オフィス　上海市長區定西路710弄16號鴻申大厦7樓C座 200052
TEL: +86(21)6281-6311　FAX: +86(21)6282-7492


お求め、お問い合わせは